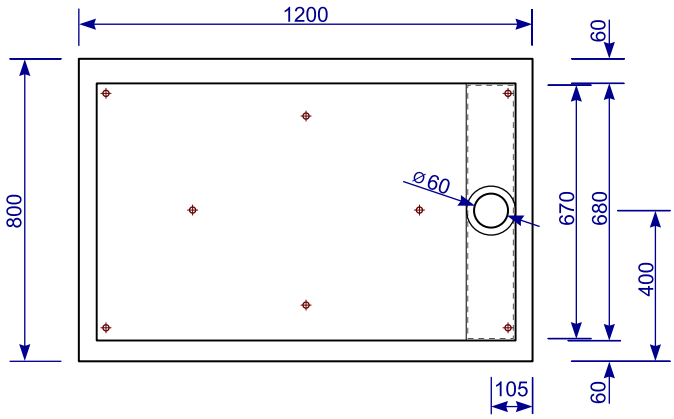

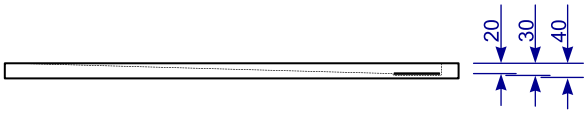

Chr. Schröder Wannentechnik
Zinkstraße 7
33378 Rheda-Wiedenbrück

Tel: 05242- 96 80 1-0
Fax: 05242- 96 80 1-29
www.schroeder-wannentechnik.de

Bezeichnung **Planline E**
L 120 B 80 T 2 cm

M8-Gewindebohrungen für die Einzelfußmontage

Maßstab 1:20 | Ausgabe 04/16

Änderungen und Irrtümer vorbehalten