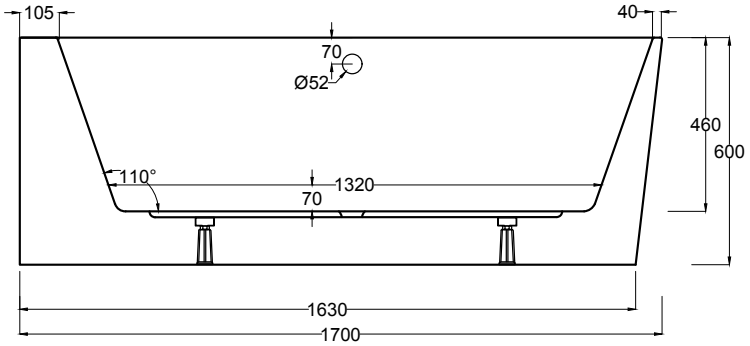

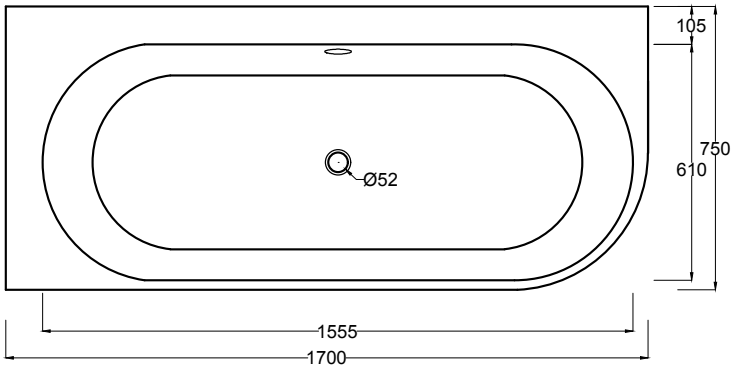

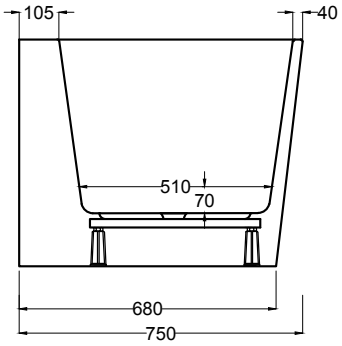

Schröder Wannentechnik GmbH
Zinkstraße 7
33378 Rheda-Wiedenbrück
Telefon: (0 52 42) 9 68 01-0
Fax: (0 52 42) 9 68 01-29
e-Mail: info@schoeder-wannentechnik.de
www.schroeder-wannentechnik.de

Bezeichnung: Themse Fine 170 VL
L 170 x B 75 x T 60 cm
Artikelnummer: 0020371342001

Inhalt: Volumen - 280 Liter

Maßstab: ca. 1:20 | Datum: 13/10/2025

Änderungen und Irrtümer vorbehalten!