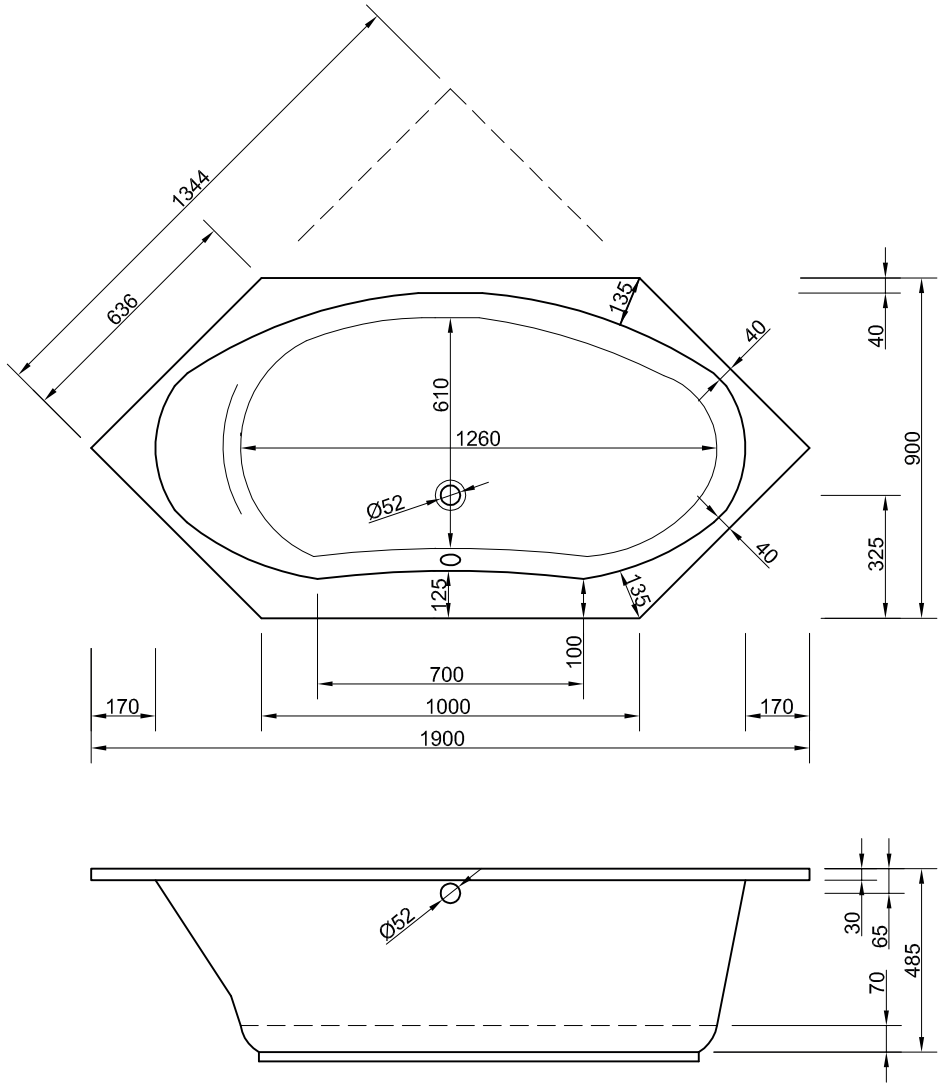

Schröder Wannentechnik GmbH
Zinkstraße 7
33378 Rheda-Wiedenbrück
Telefon: (0 52 42) 9 68 01-0
Fax: (0 52 42) 9 68 01-29
e-Mail: info@schoeder-wannentechnik.de
www.schroeder-wannentechnik.de

Bezeichnung: Denver
L 190 x B 90 x T 48,5 cm

Inhalt: Volumen - 290 Liter

Maßstab: 1:20 | Datum: 08/2023

Änderungen und Irrtümer vorbehalten!