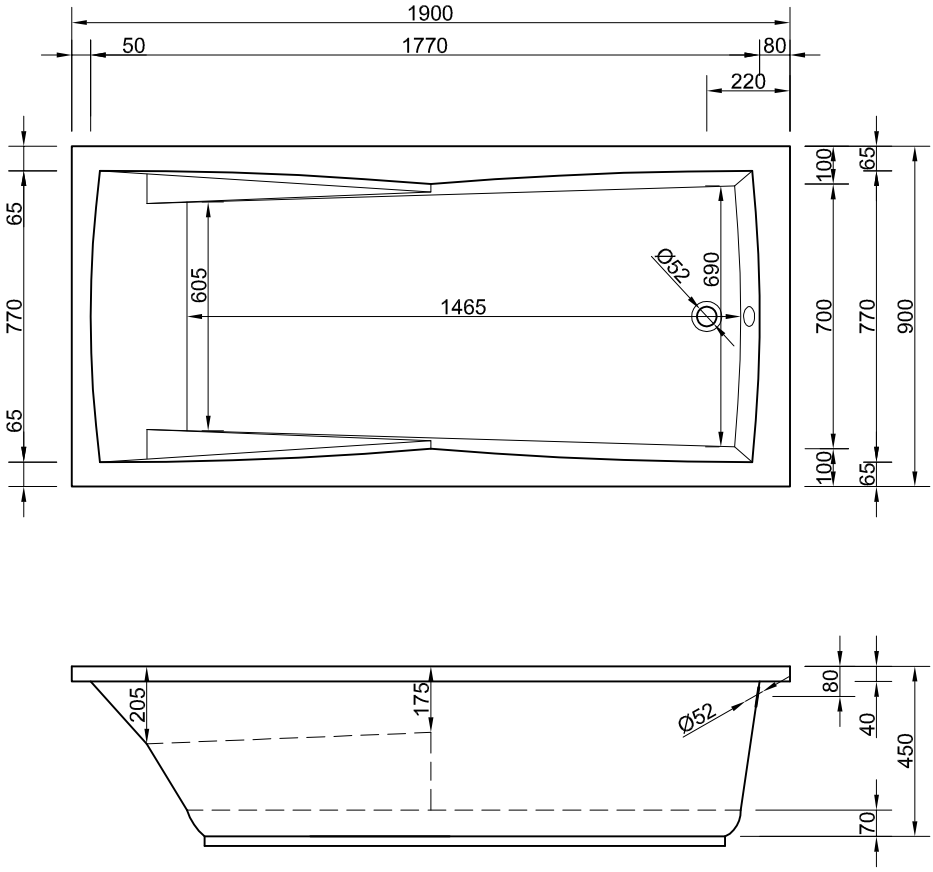

Chr. Schröder Wannentechnik
Zinkstraße 7
33378 Rheda-Wiedenbrück

Tel: 05242- 577 375
Fax: 05242- 577 376
www.schroeder-wannentechnik.de

Bezeichnung	Andorra L 190 B 90 45 cm
Inhalt	370 Liter
Maßstab 1:20	Ausgabe 04/09
Änderungen und Irrtümer vorbehalten	